RÜZGAR
TRAFO SANAYİ

3 kV AG 250 A - DT

Bushing Takımı / *Bushing Set*

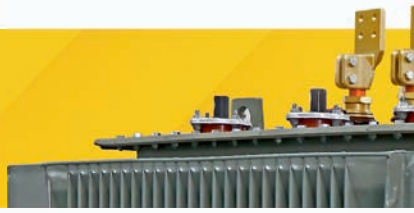

www.ruzgartrafo.com

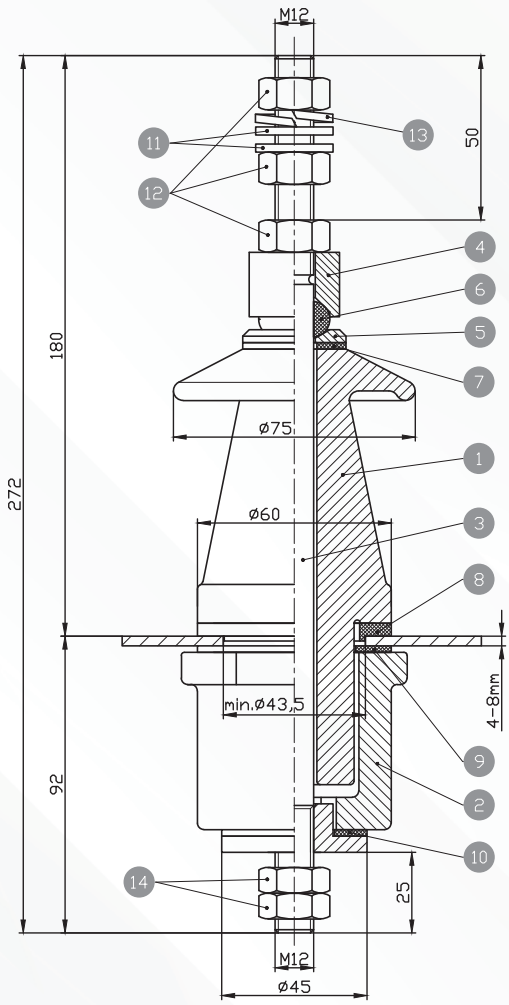

3 kV AG 250 A - DT

Bushing Takımı / *Bushing Set*

Sıra No *Item Nr.*	**Açıklama** / *Description*	**Kod No** / *Code Nr.*	**Adet** Quantity	**Malzeme** / *Material*
1	Üst İzolatör / *Top Insulator*	02.02.3kV250.01	1	Porselen / *Porcelain*
2	Alt İzolatör / *Bottom Insulator*	02.02.3kV250.02	1	Porselen / *Porcelain*
3	Gövde (Mil) / *Stem*	02.09.250.42539.00	1	Pirinç / *Brass*
4	E 250A / *E 250A*	02.10.DIN250.01	1	Pirinç MS58 F37 / *Brass Ms58 F37*
5	G 250A / *G 250A*	02.04.G.250.42530.01	1	Pirinç MS58 F37 / *Brass Ms58 F37*
6	DT250 J Conta 22X12X11 / *DT250 J Gasket 22X12X11*	02.01.J.250.42530.N	1	Nbr / *Nbr*
7	DT250 M Conta 32X14X2 / *DT250 M Gasket 32X14X2*	02.01.32X14X2.N	1	Nbr / *Nbr*
8	Kıskaç N Conta 64X40,5X5 / *Claw N Gasket 64X40.5X5*	02.01.64X40,5X5.N	1	Nbr / *Nbr*
9	DT250 O Conta 60X38X2 / *DT250 O Gasket 60X38X2*	02.01.60X38X2.N	1	Nbr / *Nbr*
10	DT250 P Conta 45X25X2 / *DT250 P Gasket 45X25X2*	02.01.45X25X2.N	1	Nbr / *Nbr*
11	Pul M12 DIN125 / *Washer M12 DIN125*	02.04.M12.01	2	Pirinç / *Brass*
12	Somun M12 DIN934 / *M12 Nut DIN934*	02.12.M12.01	3	Pirinç / *Brass*
13	Yaylı Pul / *Spring Washer*	02.07.M12.03	1	Çelik Zinc / Steel Zinc
14	Somun M12 DIN936 / M12 Nut DIN936	02.12.M12.04	2	Pirinç / *Brass*